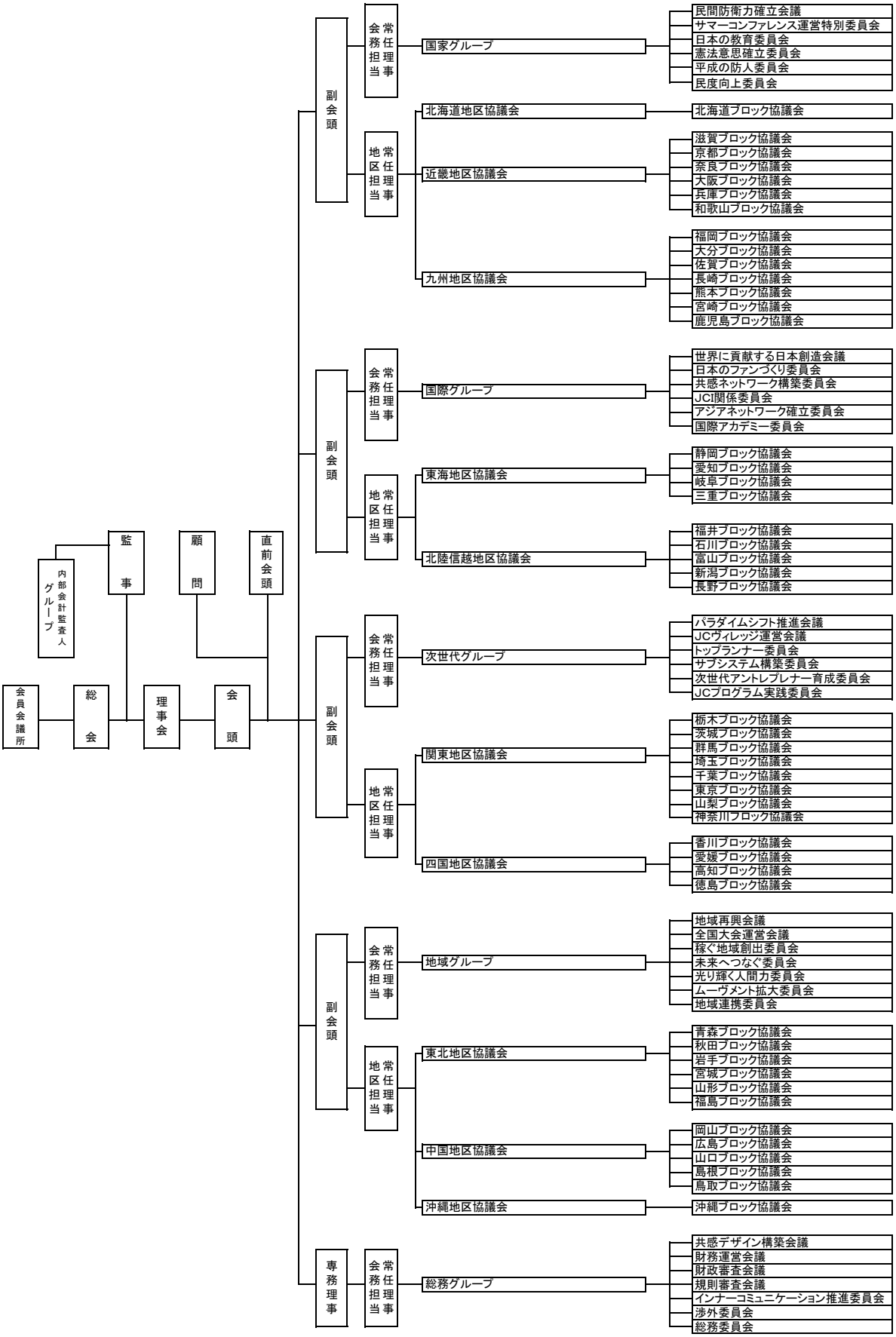# 公益社団法人 日本青年会議所
## 2016年度 基本資料
## 組 織 図